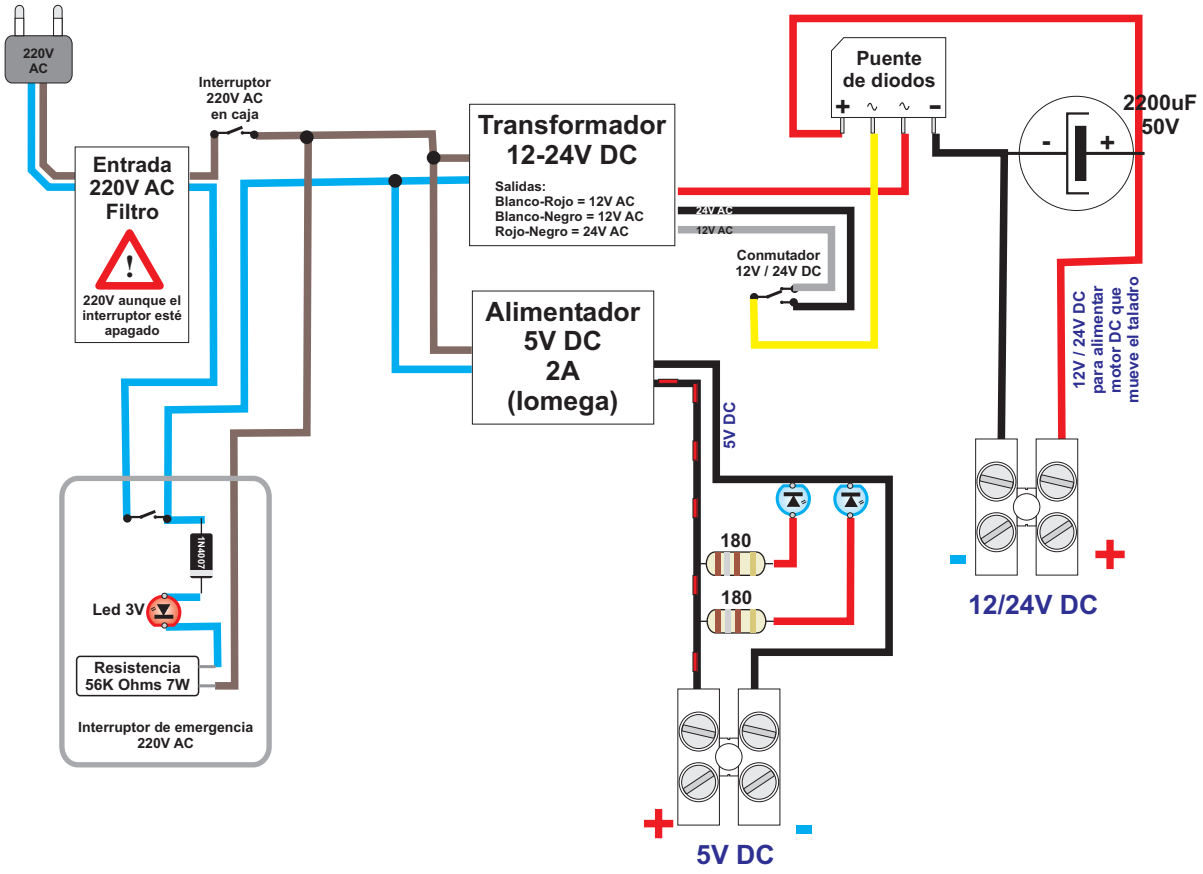

RUEDAS DENTADAS - Fuentes de alimentación

JIDS 27/07/2012